Catalogo prodotti

Valvole

Attuatori elettrici

attuatori lineari

Attuatori pneumatici

M C A sas Via Madonna 57 20021 Bollate (mi) tel 02 3512774
E MAIL : mca@mcastrumenti.it www.mcastrumenti.it

Attuatori rotativi tipo AN 40

Dati tecnici	
Forza	1 a 40Nm
Tempo di rotazione	1 a 240s/90°, 100% sincronismo
Orientabile /campo di rotazione	10° a 320°, aggiustabile finemente Opzione sino a 250 rotazioni
Tensione	230V AC, 50 / 60 Hz Opzione 24/115VAC, 400VDS, 12/24VDC
Amb. temperatura	-15°C a +60°C Opzione -40 / +80°C
Protezione	IP 65 Opzione IP 66

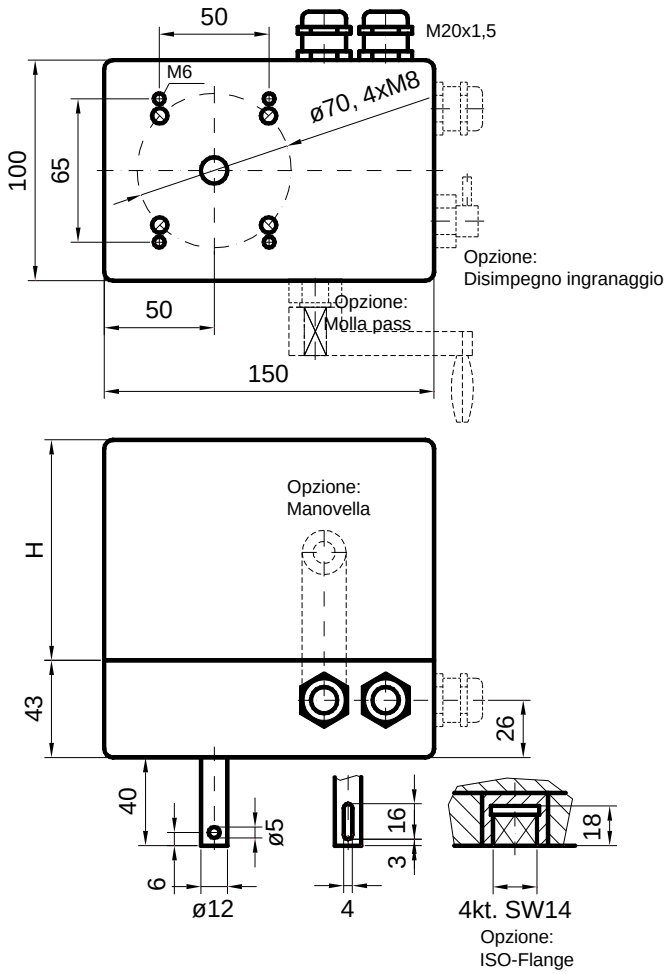

Dati Generali
Compatto design,costruito su standard industriali
Robusto e libero da manutenzione
ADATTO PER OGNI POSIZIONE
Motore sincrono protetto ai corto circuiti
Nessun freno meccanico richiesto
Cam di controllo finemente aggiustabile
Numerose opzioni:
Switche aggiuntivi, Potenziometri
Indicatore di posizione o posizionatore,
Manovella, Disimpegno ingranaggi …
Altezza coperchio H98 -178 acc. opzioni
Altri alberi o disegni
Numerosi accessori

M.C.A sas
Via MADONNA 57 20021 Bollate (mi)
tel 02 3512774 fax 02 33260070
Mail mca@mcastrumenti.it
Web www.mcastrumenti.it

LISTA DI SELEZIONE AN 40 (altre esecuzioni su richiesta)

Ord.-Nr.	Tipo	Tensione	Tempo s / 90°	Forza Nm	Corrente mA	Peso kg
12005	AN40.1	230V AC	5	2	26	2,8
12010	AN40.1	230V AC	15	6	26	2,8
12015	AN40.1	230V AC	30	12	26	2,8
12020	AN40.1	230V AC	60	25	26	2,8
12025	AN40.1	230V AC	120	40	26	2,8
12105	AN40.3	230V AC	1	2	78	3,2
12110	AN40.3	230V AC	3	7	78	3,2
12115	AN40.3	230V AC	5	12	78	3,2
12120	AN40.3	230V AC	15	35	78	3,2
12125	AN40.3	230V AC	30	40	78	3,2
12130	AN40.3	230V AC	60	40	78	3,2
12210	AN40.6	230V AC	0,8	4	105	3,7
12215	AN40.6	230V AC	1,4	8	105	3,7
12220	AN40.6	230V AC	4	20	105	3,7
12225	AN40.6	230V AC	7	35	105	3,7
12230	AN40.6	230V AC	15	40	105	3,7
12320	AN40.8	230V AC	1,4	14	205	4,6
12325	AN40.8	230V AC	4	40	205	4,6
12330	AN40.8	230V AC	7	40	205	4,6
15005	AN40.2	24V DC	3	2	300	2,9
15010	AN40.2	24V DC	6	4	300	2,9
15015	AN40.2	24V DC	12	8	300	2,9
15020	AN40.2	24V DC	24	16	300	2,9
15025	AN40.2	24V DC	50	30	300	2,9
15105	AN40.4	24V DC	2	4	500	3
15110	AN40.4	24V DC	3	7	500	3
15115	AN40.4	24V DC	6	15	500	3
15120	AN40.4	24V DC	12	30	500	3
15125	AN40.4	24V DC	24	40	500	3
15205	AN40.5	24V DC	0,6	5	1500	3,6
15208	AN40.5	24V DC	1,2	9	1500	3,6
15210	AN40.5	24V DC	2	14	1500	3,6
15215	AN40.5	24V DC	3	24	1500	3,6
15220	AN40.5	24V DC	6	40	1500	3,6
15225	AN40.5	24V DC	12	40	1500	3,6
15255	AN40.8	24V DC	1,2	18	1800	4,4
15260	AN40.8	24V DC	1,8	28	1800	4,4
15265	AN40.8	24V DC	3	40	1800	4,4

M.C.A sas
Via Madonna 57 20021 Bollate (mi)
Tel 02 3512774 fax 02 33260070
Mail mca@mcastrumenti.it
Web www.mcastrumenti.it

Valvole a farfalla tipo RDB

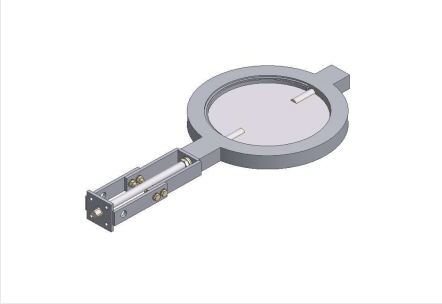

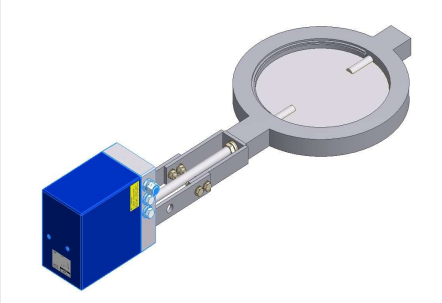

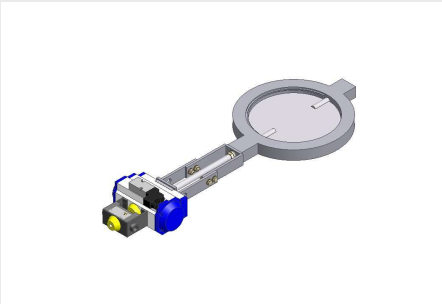

Diametri nominali:
DN 32 a DN 1200

Connessione a flange
TPer essere montate tra flange
PN6-16 n. DIN 2631 - 2633

Campo di temperatura:
sino a 1100°C

La resistenza alla temperatura dipende dalla pressione.

Valvola tipo:

Di passaggio	Trafilamento ~1,0%
Stop bar	Trafilamento ~0,3%
Stop bar + packing insert	Trafilamento ~0,1%

Materiali:

Corpo, farfalla, albero	1.0038 / 1.0570 / 1.4301, 1.4541 / 1.4878 / 1.4828 / 1.4841

Altri materiali su richiesta

Tenuta albero:
aggiustabile packing box o O-ring

Varianti:
manuali, elettriche, pneumatiche

M.C.A sas
Via MADONNA 57
20021 Bollate (mi) tel 02 3512774 www.mcastrumenti.it
mca@mcastrumenti.it

Valvole a farfalla tipo RDE

Diametri nominali:
DN 25 a DN 250

Connessione a flangia:
Devono essere montate tra flange
PN6-16 n. DIN 2631 - 2633

Campo di temperatura :
sino a 120°C

La resistenza alla temperatura dipende dalla pressione.

Valve types:

Angled striking	RDE-07: Trafilamento ~0,3%
	RDE-08: Trafilamento ~0,05%

Materiali:

Corpo :	GG25
Farfalla valvola:	Rg5
Albero:	1.4057

Altri materiali su richiesta

TENUTA ALBERO:
O-Ring

Variantl:
manuali, elettriche

M.C.A sas
Via Madonna 57 20021 Bollate (mi)
tel 02 3512774 fax 02 33260070
E MAIL : mca@mcastrumenti.it
Web www.mcastrumenti.it

valvole a farfalla tipo RDO

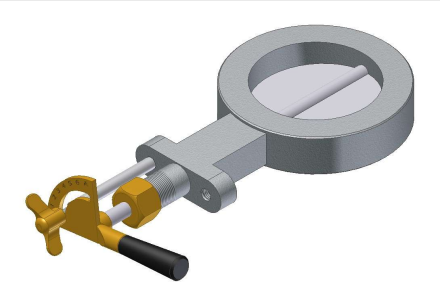

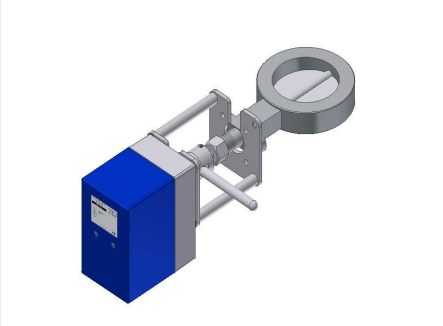

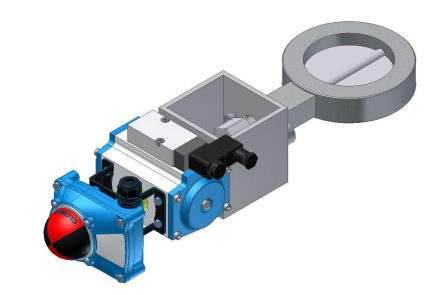

Diametri nominali:
DN 15 a DN 600

Connessione a flangia:
TDevono essere montate tra flange
PN6-16 n. DIN 2631 - 2633

CAMPO DI TEMPERATURA
Sino a 550°C

La resistenza alla temperatura dipende dalla pressione.

Valvola tipo :

Swing-through	Trafilamento ~1%
Stop bar	Trafilamento ~0,5%
Stop bar + packing insert	Trafilamento ~0,3%

Materiali:

Corpo :	GG25 / GGG40
Valvola, farfalla :	Ms / St37 / 1.4301
Albero	Ms / 1.4305

Altri materiali su richiesta

Tenute dell'albero:
aggiustabile packing box o O-rings

Varianti:
manuale, elettrica, pneumatica

M.C.A sas
Via Madonna 57 20021 BOLLATE (MI)
tel 02 3512774
Mail mca@mcastrumenti.it
Web www.mcastrumenti.it

Valvola rettangolare tipo RKB

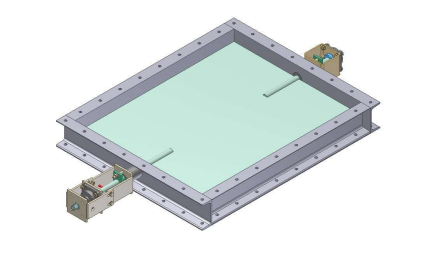

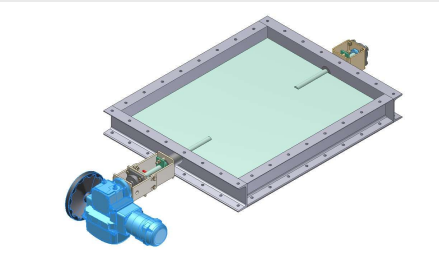

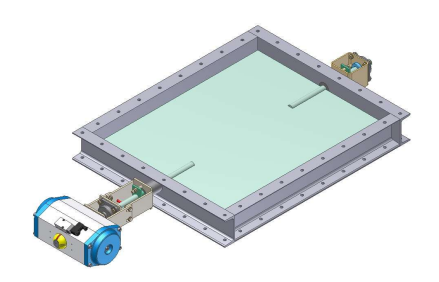

Diametri nominali:
Lunghezza / larghezza: 100 – 1500mm

Connessioni:
TDeve essere montata tra flange
DIN 24193 – R3

CAMPO DI TEMPERATURA :
USino a 1100°C
La temperatura dipende dalla pressione.

Valvola tipo :

Swing-through	Trafilamento ~1,5%
Stop-bar	Trafilamento ~0,7%
Stop-bar + packing insert	Trafilamento ~0,2%
Fins execution	

Materiali:

Corpo , farfalla valvola, albero	1.0038 / 1.0570 / 1.4301 1.4541 / 1.4878 / 1.4828 1.4841

Altri materiali su richiesta

Tenuta albero:
Aggiustabile packaging box o O-ring

Varianti:
elettriche, pneumatiche

M.C.A sas
Via MADONNA 57 20021 Bollate (mi)
Tel 02 3512774 Fax 02 33260070
Mail mca@mcastrumenti.it
Web www.mcastrumenti.it